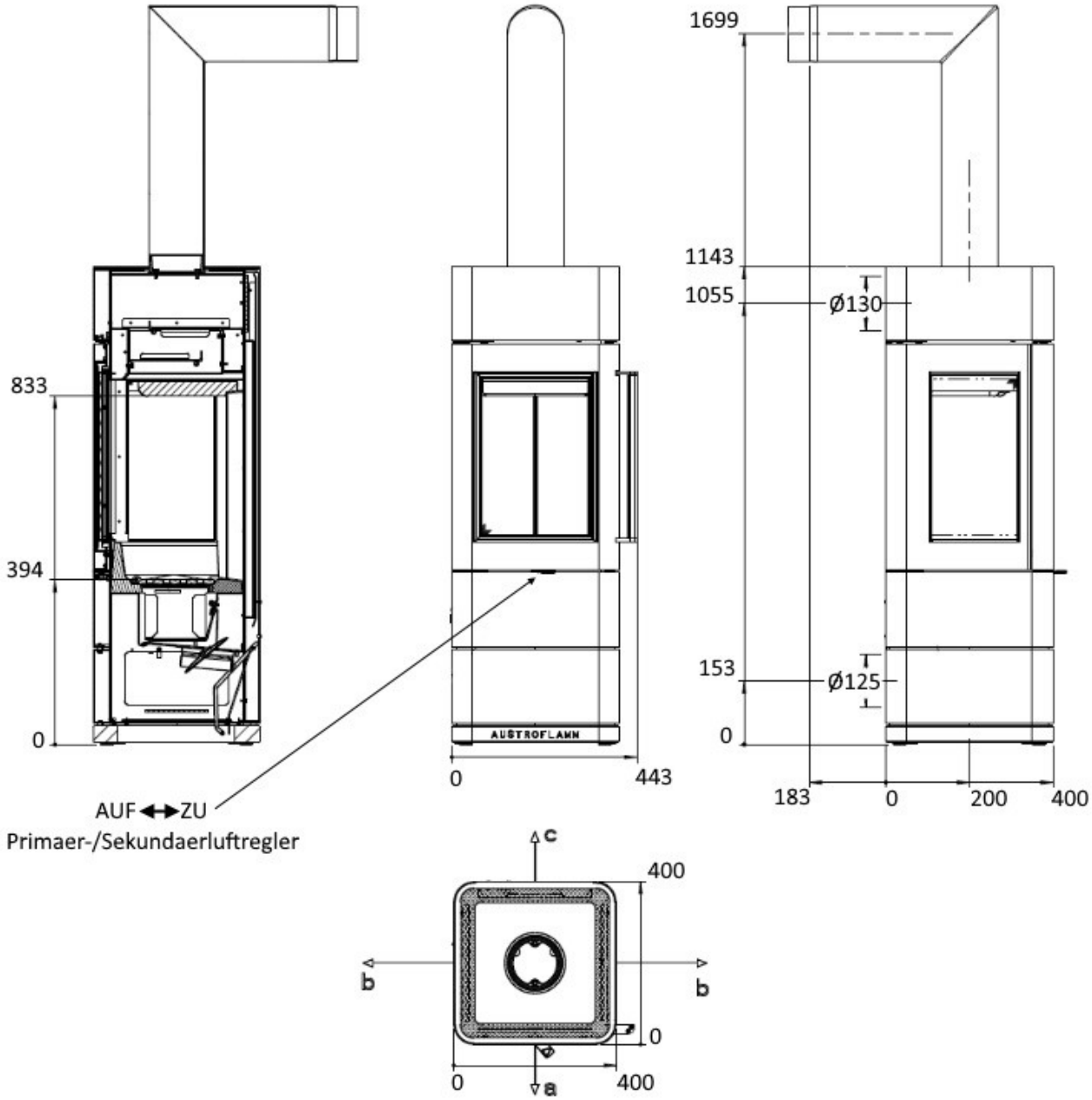
833
394
0
AUF ◄► ZU
Primaer-/Sekundaerluftregler
AUSTROFLAMM
0
443
1699
1143
1055
Ø130
153
Ø125
0
183
0
200
400
c
400
b
b
0
0
a
400